CARBON-TI

X-PLUG

ITALIANO

Vi ringraziamo per aver acquistato un prodotto Carbon-Ti, eventuali piccole imperfezioni estetiche sono da imputarsi alla realizzazione manuale dello stesso e contribuiscono ad esaltarne la natura artigianale.

PRIMA DI INIZIARE

L'expander X-Plug è utilizzabile su cannotti di sterzo in fibra di carbonio, lega di alluminio o acciaio con diametro interno da 21.2 a 25 mm.
Si consiglia di effettuare l'installazione dell'X-Plug dopo avere smussato gli spigoli del tubo di sterzo e con l'attacco manubrio già inserito nel cannotto.

INSTALLAZIONE

Avvitare a mano il cono superiore in modo che l'X-Plug si inserisca all'interno del cannotto con un certo attrito e posizionarlo ad una distanza di circa 5-10 mm dall'estremità superiore del tubo (Fig.1). Utilizzare una chiave esagonale da 8 mm per stringere ad una coppia di serraggio di circa a 10Nm. ATTENZIONE: una coppia di serraggio eccessiva potrebbe danneggiare il cannotto in carbonio!
Verificare periodicamente il corretto serraggio dell'X-Plug.

GARANZIA

I prodotti Carbon-Ti sono garantiti contro difetti di materiale e costruzione per un periodo di 2 anni dalla data di acquisto del primo utilizzatore, certificata dallo scontrino fiscale del negozio. La garanzia decade nel caso in cui la manutenzione ordinaria o straordinaria consigliata non sia stata eseguita. In caso di vizio, Carbon-Ti si impegna ad effettuare la sostituzione o la riparazione, a sua discrezione dell'elemento riconosciuto difettoso. Per essere accettato, il difetto deve essere comunicato dal primo proprietario al proprio rivenditore e da quest'ultimo, dopo averlo verificato, alla Carbon-Ti. La garanzia non copre i danni risultanti da trasporto, giacenza, incidenti, negligenze, colpi o cadute, mancato rispetto delle informazioni del libretto istruzioni, montaggio errato o con prodotti non compatibili, cattiva manutenzione, usura normale, modifiche o alterazioni del prodotto. La Garanzia non copre le parti soggette a normale usura.

X-Plug è 100% Made in Italy

CARBON-TI

Via per Ospitaletto, 147
25046 Cazzago S.Martino
(Brescia) – ITALY
Web site: http://www.carbon-ti.com
Email: info@carbon-ti.com

CARBON-TI

X-PLUG

ENGLISH

Thank you for purchasing a Carbon-Ti product. Any small aesthetic imperfection is due to the handmade manufacturing and contributes to exalt the handcrafted nature.

BEFORE YOU START

The X-Plug expander can be used with carbon fiber, aluminium alloy or steel steerer tubes with an internal diameter of 21.2 to 25 mm.
It is recommended to install the X-Plug only after have rounded off the edges of the top of the tube and with the stem already installed on the steerer.

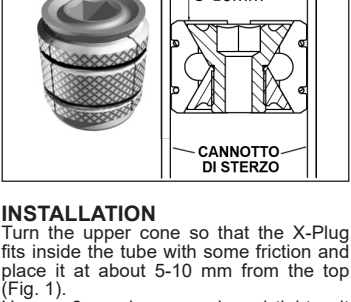

INSTALLATION

Turn the upper cone so that the X-Plug fits inside the tube with some friction and place it at about 5-10 mm from the top (Fig. 1).
Use an 8 mm hex wrench and tighten it with a torque of about 10Nm.

WARNING: an excessive torque may damage the carbon steerer tube!
Check the proper tightening of the X-plug periodically.

WARRANTY TERMS

Carbon-Ti products are guaranteed against any defects for a period of 2 years from the date of purchase by the first owner, registered by the dealer.
The warranty is void if the advised ordinary or extraordinary maintenance has not been performed.
In case of defects, Carbon-Ti pledges to replace or repair, at their discretion, the part recognised as defective. To be accepted, the rider complaint must be communicated to Carbon-Ti through the dealer/importer after his own control. If Carbon-Ti after sales checking reveals that the damage is due to one of the reasons mentioned in the following paragraph, the replacement is no longer accepted and the defective item is sent back to the plaintiff who supports the shipping fees.
The guarantee does not cover damage resulting from transportation, warehousing, accidents, negligence, impact or falls, non-compliance with the information in the instruction manuals, assembly errors, assembly using non-compatible products, bad maintenance, modifications or alterations to the product.

X-Plug is 100% Made in Italy

CARBON-TI

Via per Ospitaletto, 147
25046 Cazzago S.Martino
(Brescia) – ITALY
Web site: http://www.carbon-ti.com
Email: info@carbon-ti.com